ENERGESCO

PROGETTO PENSILINA FOTOVOLTAICA 20 kwp

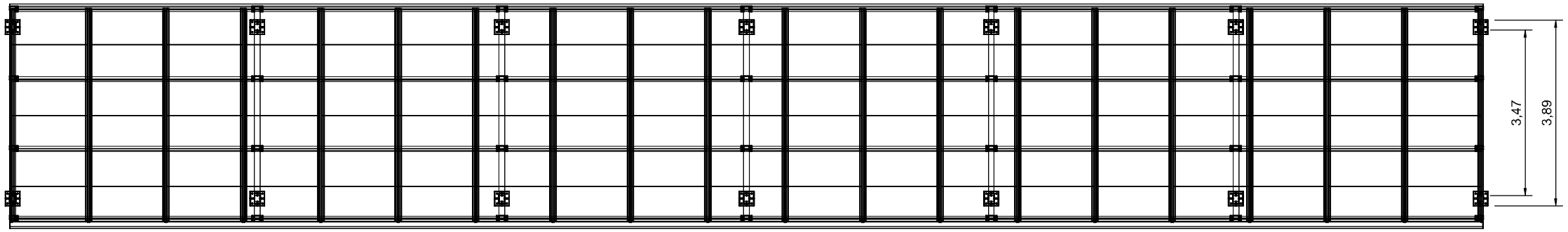

PIANTA Scala 1:100

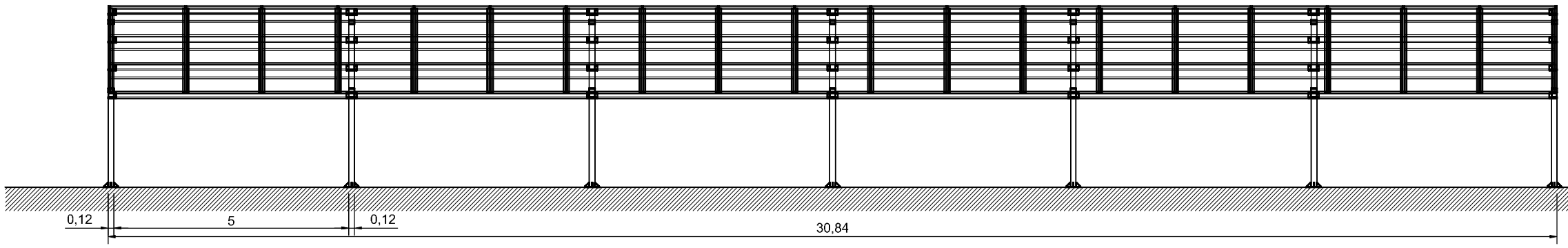

PROSPETTO Scala 1:100

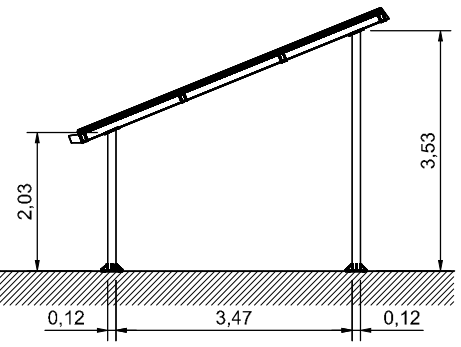

PROSPETTO LATERALE Scala 1:100

PIANTA SOLETTA DI FONDAZIONE Scala 1:100

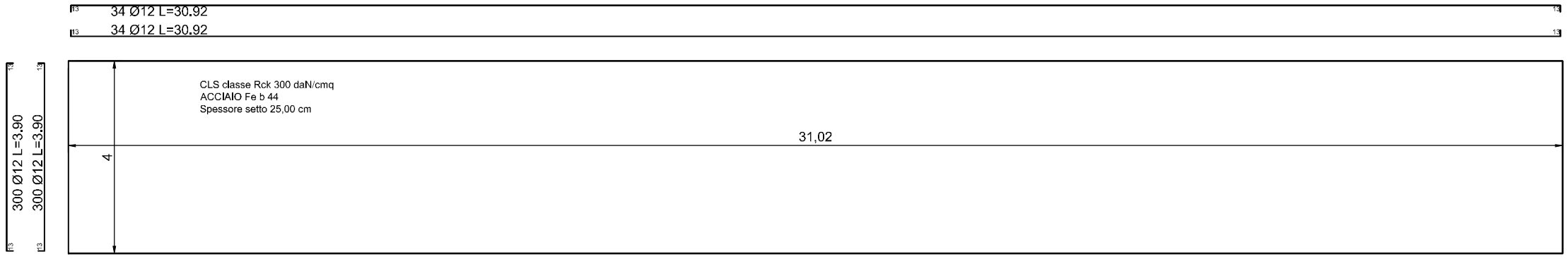

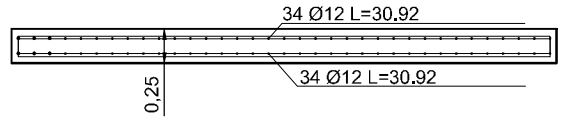

SEZIONE Scala 1:50